組み立て

【注意】
■本製品の組み立ては、必ず２人以上でおこなってください。 ■組み立て時に天板等にキズが付く恐れがございます。布等を敷いて組み立てする事をお勧め致します。
■組立時ステップⅠ→Ⅱ→Ⅲ→Ⅳの順番で行ってください。■ステップⅠ→Ⅱは正面部分組立作業、ステップⅢ→Ⅳは背面部分作業となります。

ステップⅠ：
下図の様に、一旦 B の中にあるMを取り取り出した後、B の側板を地面に平行方向に置き、
片方 A の脚部側のフレームに合わせ、ボルト K で少々強めに仮止めしてください。
この状態でゆっくりと回転し、取付完了のフレームを地面に横にし、反対側を取り付けてください。

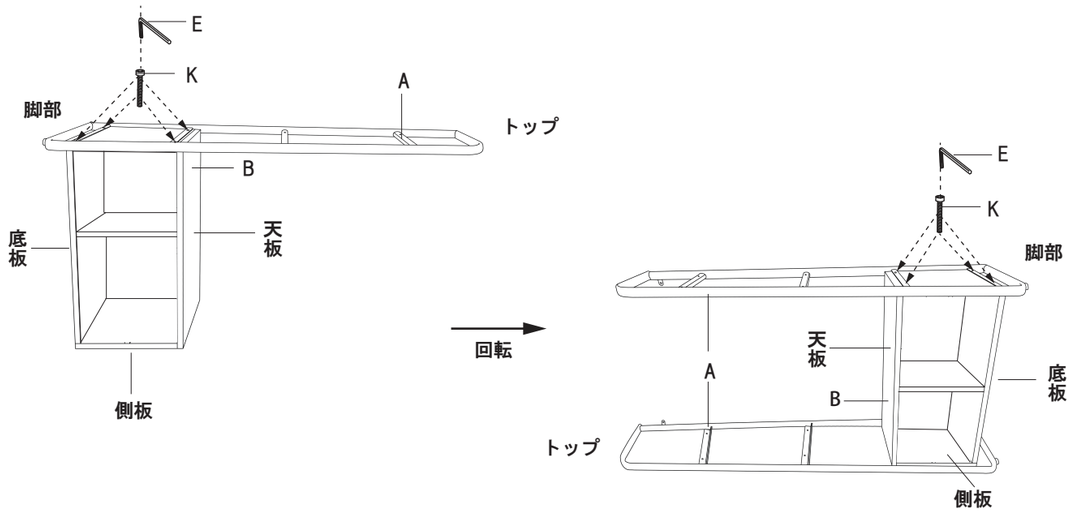

ステップⅡ：
A と B の取り付け完了後、下図の様に商品を起こすために、全体を持ち上げて90度回転します。
シェルフの正しい方向の安定性が確認できましたら、B 内側の M をメタルダボに取り付けてください。
続きに、C と D も A にボルトK で少々強めに仮止めしてください。

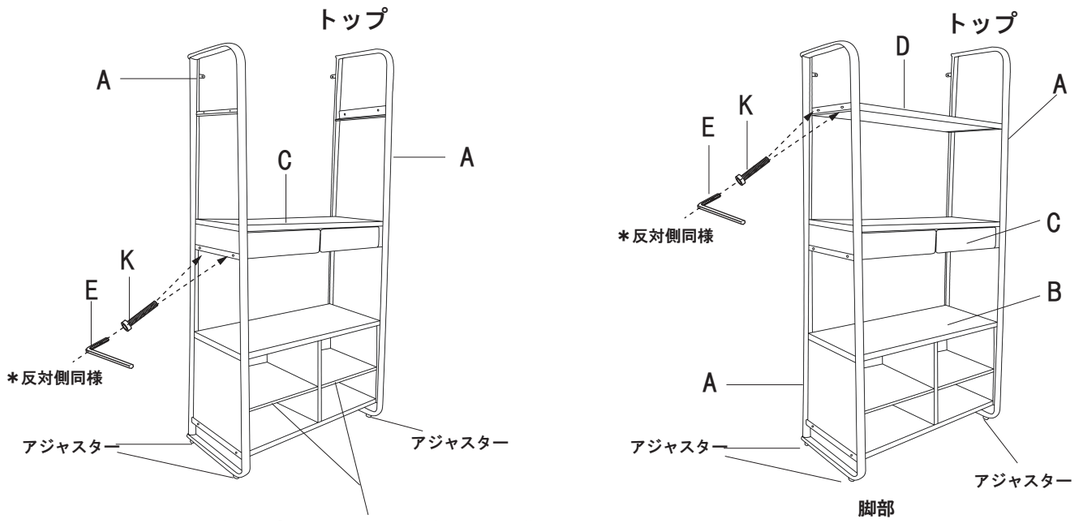

＊M: 棚板の裏にある棚ダボ受けの溝に
メタル棚ダボが嵌るように設置してください。

【材質】
・サイズ：W.980 D.450 H.1800mm　・フレーム：スチール（粉体塗装）　・引出：MDF/ メラミン化粧板 / スチール（粉体塗装）
・木部：チーク突板　・ペグボード：MDF/ チーク突板　・アジャスター：ポリプロピレン

ステップⅢ：
背板①～④の取付を行います。下から上の順で進行してください。
まず、④ をボルト穴ある方を下側にし、B とボルトJで仮止めしてください。
次、③ もボルト穴ある方を下側にし、④ と H の差し込みで取り付けて、更に B とボルトJで仮止めしてください。
次、②もボルト穴ある方を下側にし、③ と H の差し込みで取り付けて、C とボルトJ で仮止めしてください。

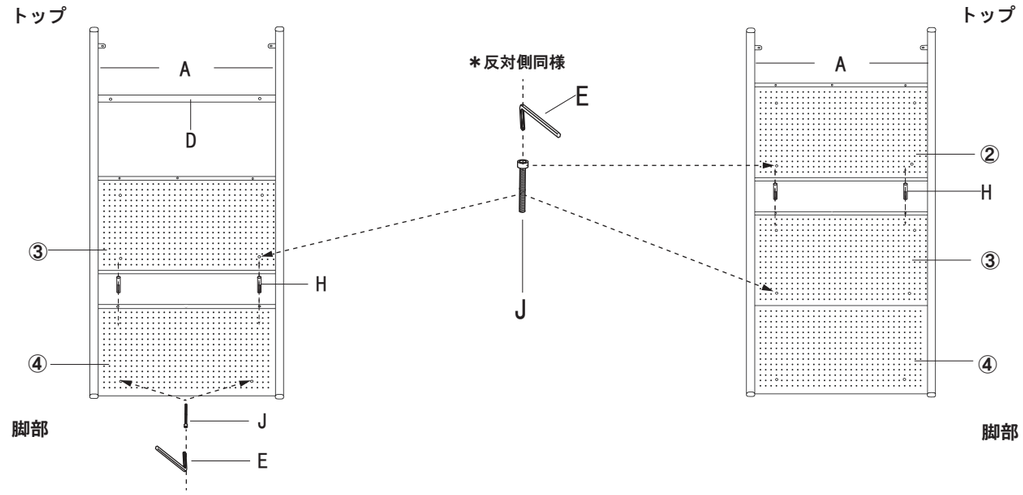

ステップⅣ ：
①も同じくボルト穴ある方を下側にし、A に取り付けます。必ず A のトップ側にある横プレートが背面から見える様に取り付けてください。①と② 間にHを差し込みで取り付け後、D とボルトJ で仮止めし、更に G を裏から、ボルトJは正面から、A の横プレートと固定してください。※ロゴプレートはお好みの向きでご使用ください。

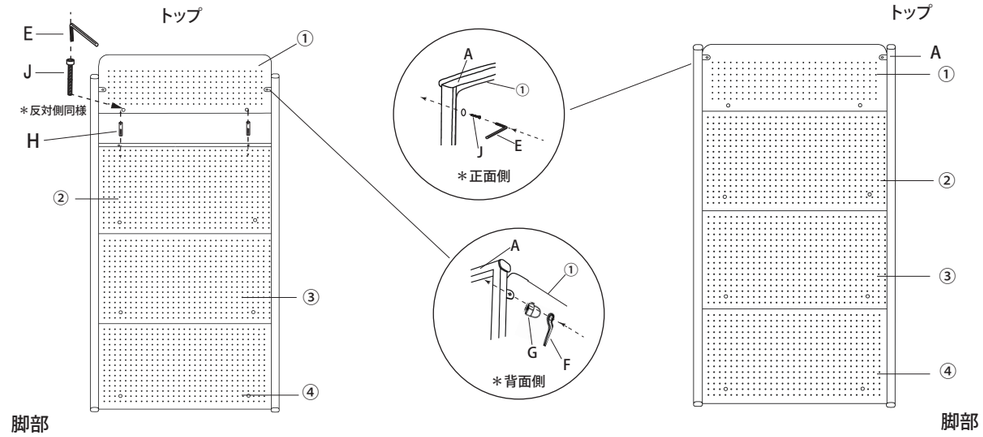

※全てのパーツを取付完了後、各ボルトを緩みなく、本締めしてください。

完成イメージ

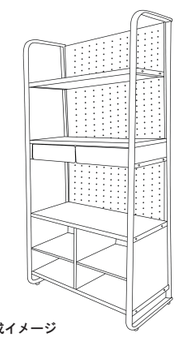
＊完成イメージ

※引き出しの外し方
引き出しを最後まで引き、デスクに向かって左レールのフックを上げ、同時に右レールのフックを下げ、引き出しを手前にひいてください。
●右図参照

※引き出しの戻し方
引き出しのレールとデスク本体のレールに沿わせ、ゆっくりと押し込んでください。
●右図参照

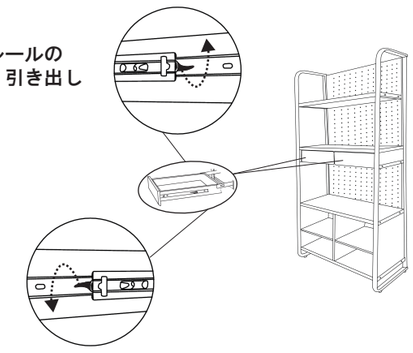

⚠ 注意　組み立てが不十分だったり、不適切なご使用は思わぬ事故につながる可能性があり大変危険です。
組み立て、ご使用前には必ず下記注意事項をよくお読み下さい。

RVG-0578

取扱説明書

F20250703-ST　家庭用

DOER'S BOOKSHELF

この度は当社製品をお買い上げ頂きまして誠にありがとうございます。本製品を正しく安全に組み立て、ご使用して頂く為に組み立て前に、この取扱説明書をよくお読み下さい。また読み終えた後も、こちらの取扱説明書は大事に保管して下さい。

WARNING

本体各パーツは製造工程上、
鋭利な箇所がございます。
指を滑らせたりしますと
ケガをする恐れがあります。
安全の為、組み立て時には
必ず作業用手袋を着用下さい。

WARNING

小さなお子様やペットがいる環境下での
ご使用は、思わぬ事故につながる恐れがあり
ます。組み時・設置場所・ご使用方法には
十分ご注意下さい。

取扱上の注意事項

- 本製品耐震金具は付属していません。ご使用される際には、市販の耐震金具をご使用される事をお勧めいたします。
- フローリングやビニールカーペットの上でご使用しますと底部に使用しているアジャスターの痕がつく場合がございます。ラグやカーペットを敷いてのご使用をお勧めします。
- ラバーコーティング・ビニールコーティング等の特殊な床では本製品の底部に使用している材質に適さない場合がございます。必ず専門業者にご確認ください。
- ご使用中に本体を傾けたり、不安定な状態でのご使用は絶対にお止めください。
- 本製品に飛び乗ったり、強い衝撃を与えないでください。
- 硬い物や、鋭い物を勢い良く置いたりしますと、木面が傷つく恐れがございます。
- 熱湯の入ったやかんや、鍋等は直接天板に置かないでください。必ず、鍋敷き等をご使用ください。
- ご使用前には必ず各パーツの破損、損傷、パーツ不足がないことをご確認ください。不具合が生じた際は、直ちにご使用をお止めください。
- 平らで安定した場所でご使用ください。
- 引出しを引っ張りすぎないでください。破損したり、引出しが抜け落ちてケガの原因となります。
- 引出しの開閉は、指や手をはさまない様ご注意ください。ケガをする原因となります。
- 移動の際は収納物を取り除いてから、必ず2人以上で行ってください。1人で引きずったりするなど無理に移動させると商品が破損したり、床が傷ついたり、ケガの原因となります。
- 暖房器具を使用する場合は、室内温度は適正に保つようにしてください。冬場など暖房器具による室内の極端な乾燥は、天然木材の割れや反りの原因になります。
- 小さなお子様が使用する際は、思わぬ事故につながる恐れがございます。必ず大人の目の届くところでご使用ください。
- 濡れる場所、湿気の多い場所で使用しますと、天板の反りや、サビの原因となります。濡れてしまった際は、乾いた柔らかい布で水気を拭き取ってください。
- 直射日光の当たる場所で使用しますと、色褪せ、変色等の原因となります。
- 汚れを落とす際は、薄めた中性洗剤を湿らせた布で武き取り、その後乾いた布で水気を付き取ってください。

付属品

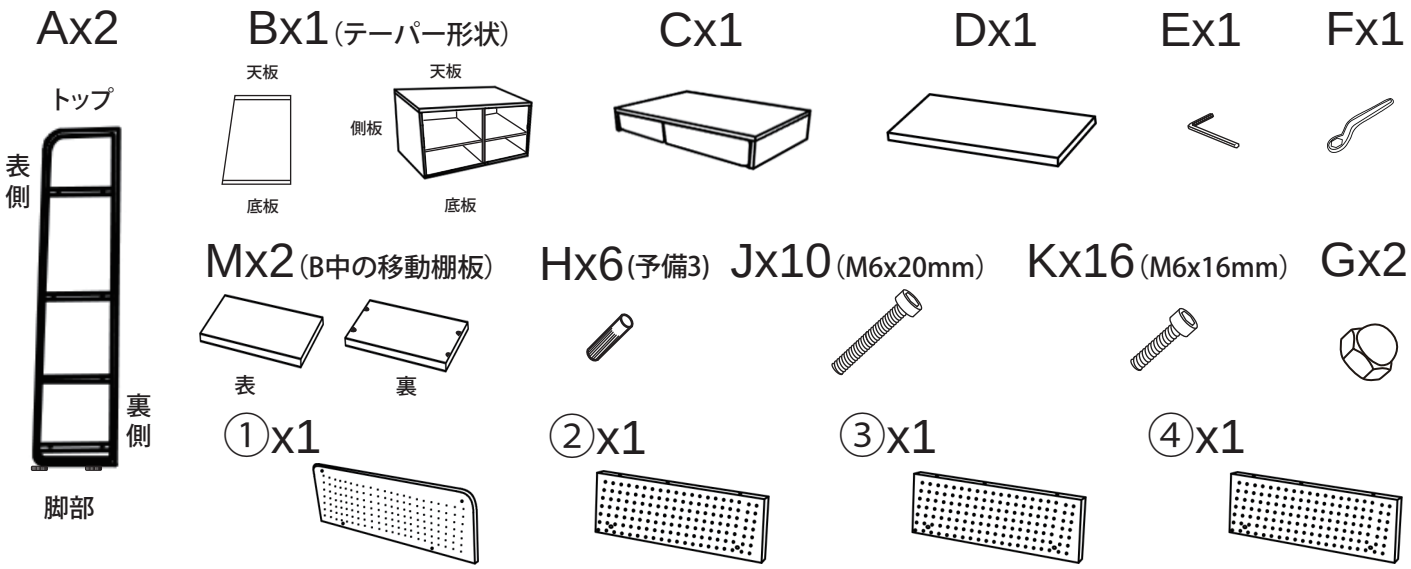

輸入販売元

MADE IN CHINA　※Warranty is valid only in Japan.

株式会社ダルトン　DULTON　CONTACT US　.Tel : 03-6722-0940　.Email : ec@dulton.com　.HP : www.dulton.jp