The DULPEDIA 2022

2022 Dulton Co., Ltd.
www.dulton.jp

Printed in Japan

Issued by: Dulton Co., Ltd.
Copyright ©1988 by Dulton Co., Ltd.
Photographed at the Dulton Shizuoka Studio & Dulton 2nd Studio
Photographer: Ryo, Keisuke, Bono
Decoration: Kozue, Rika, Hiroshi, SG, Nambu, Yukiya, Tetsuya
Catalog Design: Keisuke Kawauchi, Yuma Nakamura, Juri Nishiwaki
Assistant: Haruka
Editor in chief: Keisuke Kawauchi
Dulton Co., Ltd.

All rights reserved

Advertising information
mail@dulton.com

Aluminum folding chair

CT

材質：アルミニウム、WPC

Model **Y-0444**
H.774 W.555 D.606mm
Folding H.840 W.555 D.130mm
Seat height 395mm
¥26,000+税

4 997337 083218

Ice chest 20L Dark green

材質：スチール（粉体塗装）、アルミニウム（内側）

Model **YZ-0432DGN**
H.295 W.480 D.280mm
Inner H.240 W.405 D.205mm
20L
保冷時間：24h（JIS規格簡便法を基に比例計算）
¥15,800+税

4 997337 081344

Lock

Unlock

Bottle opener

◎保冷性能は、投入する保冷剤や内容物の量や温度、周囲の環境やフタの開閉回数等に影響されます。

Tin basket
材質：ブリキ

H.160 W.335 D.245mm
容量 約10L
¥3,500+税

Blue
Model **XRZ-0441BL**
4 997337 083119

Mustard
Model **XRZ-0441MS**
4 997337 083072

Red
Model **XRZ-0441RD**
4 997337 083065

S/3 SS Bag clip
材質：403ステンレススチール、201ステンレススチール（スプリング）

Model **RN-0426S/3**
H.62 W.76 D.30mm / pc
3pcs / set
¥630+税
4 997337 081221

Long
Model **RN-0426L/3**
H.72 W.120 D.37mm / pc
3pcs / set
¥880+税
4 997337 081238

SS rim enameled mug
材質：エナメル、スチール、304ステンレススチール

H.82 W.120 D.93mm
容量 360ml
¥850+税
LOT 4pcs

Red / Black
Model **Y-0443RBK**
4 997337 083195

Black / Green / Black
Model **Y-0443BGB**
4 997337 083171

Green / Red
Model **Y-0443GRD**
4 997337 083201

Green / Red / Green
Model **Y-0443GRG**
4 997337 083188

◎電子レンジ・食器洗浄機の使用はできません。
◎製造工程上、プリントの発色や位置等に個体差が生じます。
製品特性としてご理解ください。

Beer table
130 / Dark green
Model **F21-0396S/DGN**
H.750 W.1290 D.495mm
Folding H.66 W.1290 D.495mm
¥18,000+税
材質：天然木（モミ材）、スチール（粉体塗装）
ポリプロピレン
4 997337 080323

Beer bench
130 / Dark green
Model **F21-0397S/DGN**
H.450 W.1290 D.245mm
Folding H.57 W.1290 D.245mm
¥11,500+税
材質：天然木（モミ材）、スチール（粉体塗装）
ポリプロピレン
4 997337 080347

Beer table
180 / Dark green
Model **F21-0396L/DGN**
H.750 W.1790 D.495mm
Folding H.55 W.1790 D.495mm
¥22,000+税
材質：天然木（モミ材）、スチール（粉体塗装）
ポリプロピレン
4 997337 080354

Beer bench
180 / Dark green
Model **F21-0397L/DGN**
H.450 W.1790 D.245mm
Folding H.57 W.1790 D.245mm
¥15,000+税
材質：天然木（モミ材）、スチール（粉体塗装）
ポリプロピレン
4 997337 080378

天板裏レーザーロゴ

Stainless drum
材質：202ステンレススチール（サテン仕上げ）

Model **YZ-0408**
H.370 φ330mm
Inner H.330 φ286mm
耐荷重 100kg
¥9,800+税
4 997337 080682

Stainless jar with press lid

材質：18-8ステンレススチール
ABS樹脂、シリコーンゴム

STACKING

ONE-TOUCH OPEN

S
Model **M-0436S**
H.86 φ118mm
約 350ml
¥2,000+税
4 997337 082983

M
Model **M-0436M**
H.159 φ118mm
約 900ml
¥2,400+税
4 997337 082990

L
Model **M-0436L**
H.241 φ118mm
約 1500ml
¥2,800+税
4 997337 083003

◎本製品は固形食品の保存容器として設計しております。
◎ステンレス容器は塩類の含まれる食品の長期保存には適しません。

Oil & vinegar bottle 350ml

材質：18-8ステンレススチール、ポリプロピレン（フタ）
シリコーンゴム（パッキン）
ホウケイ酸ガラス（ボトル）

⇒ 500mlはカタログP227に掲載されています。

Model **R615-738S**
H.188 W.105 D.65mm
350ml
耐熱温度差 120℃
¥2,100+税
4 997337 083409

◎製造工程上、サイズや形状に若干の個体差があります。

Jumbo jar

材質：ガラス、18-8ステンレススチール

Model **K21-0379**
H.285 φ205mm
口径 φ145mm
約 7.5L
¥2,900+税
4 997337 079440

◎製造工程上、ガラス表面に若干の歪み・シワ・気泡等が生じる場合がございます。
◎パッキンには小さな空気穴があります。フタをゆっくり閉めていただくと
空気が抜けやすくなり、フタの締まりが安定します。

Aluminum wishbone rack

材質：アルミニウム合金

Model **M-0445**
H.92 W.245 D.125mm
重量 約 430g
幅間隔 約 23mm
¥3,200+税
4 997337 083225

◎表面は特殊なヴィンテージ加工を施しており、仕上げは個体差があります。
また、加工の特性で拭き取り等の摩擦により多少の色付着が見られます。
強く擦らないようご注意ください。

OLD ELM FARM
AERO BRAND SEEDS

Master sofa brown

材質：本革（張地）、スチール（脚部）
ウレタンフォーム、フェザー、ポリエステル（クッション材）

CT FREIGHT

2 seater

Model **GM-0405**
H.670 W.1680 D.1000mm
Seat height 450mm
¥300,000+税

4 997337 080637

Back

ロゴプレート

3 seater

Model **F20-0272**
H.670 W.2040 D.1000mm
Seat height 450mm
¥350,000+税

4 997337 072878

“WRIGHT” Dining table

材質：ホワイトオーク材、スチール
2cartons for one set

1800
Model **YR-0423-18**
H.720 W.1800 D.900mm
¥170,000+税
4 997337 081115

1600
Model **YR-0423-16**
H.720 W.1600 D.850mm
¥160,000+税
4 997337 081092

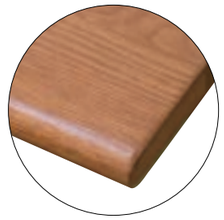

White oak

◎画像はModel YR-0423-18
◎こちらのページに掲載している製品は、天然木を使用しているため木目や色の出方に個体差がございます。
製品の特性としてご理解ください。

Utility rack

材質：スチール（粉体塗装）、アルミニウム
H.1450 W.605 D.500mm
¥13,200+税

脚部エンボスロゴ

Ivory
Model **AS-0411IV**
4 997337 080712

Gray
Model **AS-0411GY**
4 997337 080729

Olive drab
Model **AS-0411OV**
4 997337 081078

Stainless work bench

材質：201ステンレススチール

2cartons for one set

エンボスロゴ

Model **Y-0447**
H.955 W.1250 D.455mm
Table top H.870mm
Drawer H.80 W.820 D.360mm
Hole 5mm Pitch 25mm
¥115,000+税

4 997337 083249

Stackable drawer

材質：スチール

Horizontal

Model **121-376**
H.73 W.320 D.240mm
¥5,200+税

Color
- Galvanized — 4 997337 080392
- Ivory — 4 997337 080385

Vertical

Model **121-377**
H.73 W.240 D.320mm
¥5,200+税

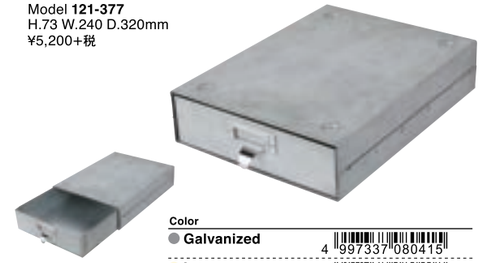

Color
- Galvanized — 4 997337 080415
- Ivory — 4 997337 080408

SS Frame mirror with bracket S

材質：304ステンレススチール、ガラス

⇒既存サイズはカタログP59に掲載されています。

Model **RN-0413**
H.500 W.370 D.130mm
Weight 2.48kg
¥9,000+税

4 997337 080781

Gel air freshener

材質：香料、ポリプロピレン（容器）
付属品：固定用両面テープ

H.48 φ68mm
90g
¥400+税
LOT 6pcs

open

close

Black ice
Model **V22-0398BI**
4 997337 080439

New car
Model **V22-0398NC**
4 997337 080453

Silence forest
Model **V22-0398SF**
4 997337 080460

Ocean breeze
Model **V22-0398OB**
4 997337 080422

Strawberry
Model **V22-0398ST**
4 997337 080446

Emergency bag

材質：600デニールナイロン（内側PVC加工）
　　スチール、ポリプロピレン

H.450 W.300 D.160mm
¥10,800+税

Black
Model **H21-0381BK**
4 997337 079488

Dark green
Model **H21-0381DGN**
4 997337 079471

Emergency pouch

材質：600デニールナイロン（内側PVC加工）
　　スチール、ポリプロピレン
付属品：ショルダーベルト

H.135 W.202 D.80mm
¥2,000+税

Black
Model **H21-0382BK**
4 997337 079501

Dark green
Model **H21-0382DGN**
4 997337 079495

◎背面にベロクロ付属EMERGENCY BAG（別売）の内部に２つまでセットできます。

One step

材質：スチール（粉体塗装）、ポリプロピレン、ポリエチレン

H.175 W.460 D.310mm
Folding H.40 W.382 D.260mm
¥3,800+税

Gray
Model **V22-0435GY**
4 997337 082952

Olive
Model **V22-0435OV**
4 997337 082969

Red
Model **V22-0435RD**
4 997337 082976

Pinch hanger

材質：アルミニウム、
201ステンレススチール（ピンチ、フック）
304ステンレススチール（ワイヤー）
ジンクアロイ（リング）

S / 12clips

Model **RN-0429S/12**
H.17 W.268 D.119mm
¥980+税
4 997337 081283

L / 26clips

Model **RN-0429L/26**
H.17 W.357 D.270mm
¥1,800+税
4 997337 081313

Long / 12clips

Model **RN-0429LG/12**
H.17 W.375 D.80mm
¥980+税
4 997337 081290

Stainless steel clothespins

材質：201ステンレススチール、アルミニウム、スチール

S / 5

Model **RN-0425-5**
H.83 W.25 D.46mm
5pcs / set
¥380+税
4 997337 081184

S / 10

Model **RN-0425-10**
H.83 W.25 D.46mm
10pcs / set
¥760+税
4 997337 081191

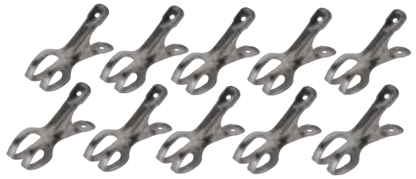

35pcs PP Clothespins in bottle

材質：ポリプロピレン、アイアン（亜鉛メッキ）

Model **RN-0427-35**
Bottle H.165 W.93 D.93mm
Clothespin H.75 W.23 D.12mm / pc
35pcs / set
¥880+税
LOT 6Bottles 4 997337 081245

Urethane kitchen sponge S/6

材質：ポリウレタン

Model **RN-0431**
H.29 W.112 D.72mm / pc
6pcs / set
¥580+税
4 997337 081337

◎ロットによりスポンジの濃淡に個体差があります。

3 Layers sponge S/6

材質：ポリウレタン、ポリエステル、ナイロン

Model **RN-0430**
H.35 W.127 D.67mm / pc
6pcs / set
¥780+税
4 997337 081320

◎ロットによりスポンジの濃淡に個体差があります。

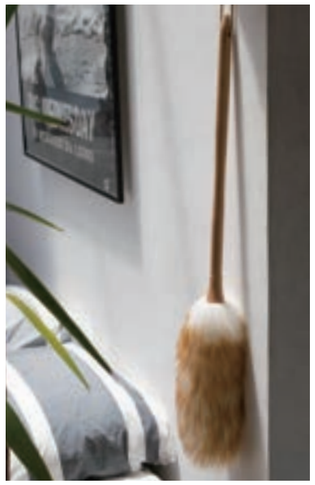

Lambswool duster

材質：羊毛、ビーチ材、ポリプロピレン

Mini
Model **RN-0428S**
L.300mm
¥1,100+税
4 997337 081269

Long
Model **RN-0428L**
L.700mm
¥1,800+税
4 997337 081276

Stone diffuser

Amber tuberose
Model **BY-0421ATR**
H.105 φ100mm
オイル容量 10ml
¥2,600+税
材質：水晶、シトリン、ガラス
4 997337 080996

Package

Black tea
Model **BY-0421BT**
H.105 φ100mm
オイル容量 10ml
¥2,600+税
材質：水晶、ラブラドライト、ガラス
4 997337 081047

Package

White sandalwood
Model **BY-0421WSW**
H.105 φ100mm
オイル容量 10ml
¥2,600+税
材質：水晶、ソーダライト、ガラス
4 997337 081054

Package

◎天然石の為、形状、色調、重さに個体差があり、また特有のクラックがあります。

Cotton half mesh bag

材質：Color / コットン100%
Natural / オーガニックコットン100%

S
H.630 W.300mm
¥1,200+税

L
H.675 W.400mm
¥1,600+税

S / Yellow
Model **T19-0071S/YL**
4 997337 080170

S / Gray
Model **T19-0071S/GY**
4 997337 080194

S / Green
Model **T19-0071S/GN**
4 997337 080286

S / Natural
Model **T19-0071S**
4 997337 060004

L / Yellow
Model **T19-0071L/YL**
4 997337 080187

L / Gray
Model **T19-0071L/GY**
4 997337 080248

L / Green
Model **T19-0071L/GN**
4 997337 080293

L / Natural
Model **T19-0071L**
4 997337 060011

◎こちらの製品は、ハンドメイドで生産されております。生産毎にサイズや色の濃淡、材質の風合いに多少の個体差がございます。製品の特性としてご理解ください。

Italian basin

材質：ポリプロピレン
耐熱温度：120℃　耐冷温度：－20℃

STACKING

TILPLASTIC
Made in Italy

9L
H.160 φ365mm
¥900+税

9L / Coral red
Model **RN-0417-RD9**
4 997337 080873

9L / Silver
Model **RN-0417-SV9**
4 997337 080897

9L / White
Model **RN-0417-WT9**
4 997337 080903

15L
H.180 φ400mm
¥1,300+税

15L / Coral red
Model **RN-0418-RD15**
4 997337 080910

15L / Silver
Model **RN-0418-SV15**
4 997337 080934

15L / White
Model **RN-0418-WT15**
4 997337 080941

Italian bucket kiko

材質：ポリプロピレン、スチール
耐熱温度：120℃　耐冷温度：－20℃

STACKING

10L
H.250 φ290mm
¥1,000+税

Coral red
Model **RN-0419-RDB**
4 997337 080958

Silver
Model **RN-0419-SVB**
4 997337 080972

White
Model **RN-0419-WTB**
4 997337 080989

Italian open waste basket

材質：ポリプロピレン
耐熱温度：120℃
耐冷温度：－20℃

STACKING

TILPLASTIC
Made in Italy

14L
H.320 φ300mm
¥1,200+税

Black
Model **RN-0420-BKW**
4 997337 808996

Beige
Model **RN-0420-BEW**
4 997337 081023

Brown
Model **RN-0420-BRW**
4 997337 081016

Light gray
Model **RN-0420-GYW**
4 997337 081009

BOTANY

Stainless pruner

材質：ステンレススチール（3CR13）

Model **G21-0384**
L.210 W.42mm
¥2,800+税

4 997337 079525

Pruning scissors

材質：ステンレススチール（3CR13）

S
Model **G21-0385S**
L.185 W.55mm
¥2,700+税

4 997337 079549

L
Model **G21-0385L**
L.220 W.50mm
¥2,800+税

4 997337 079532

Metal brush

材質：ステンレススチール（304）、ナイロン

Model **G21-0387**
L.210mm
¥1,500+税

4 997337 079563

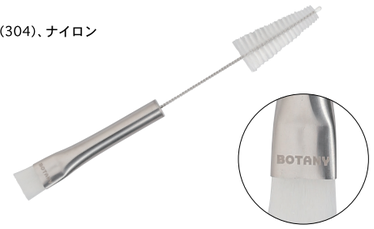

Brush pen

材質：豚毛、ブナ材

Model **G21-0386**
L.190mm
¥600+税

4 997337 079556

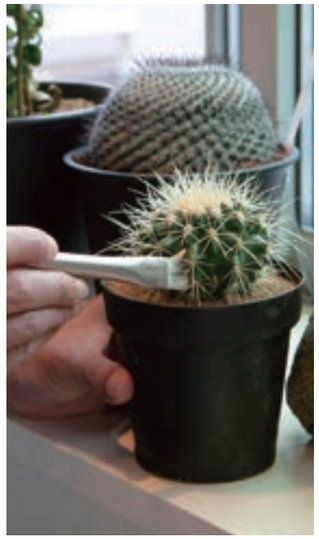

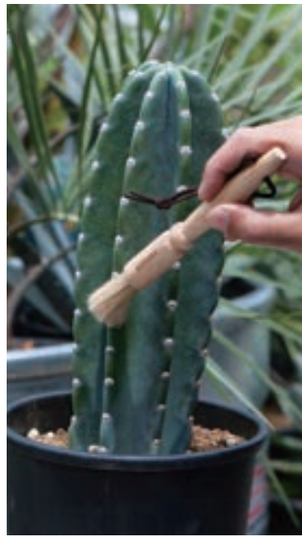

Watering can 5L

材質：HDPE
ポリプロピレン（ハスロ）

Model **BYR-0416**
H.257 W.378 D.116mm
¥2,400+税

4 997337 080866

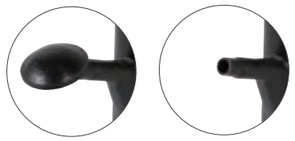

Soil bucket

材質：スチール、アルミニウム
付属品：アルミスコップ

S
Model **G21-0380S/GV**
H.300 W.340 D.240mm
16L
¥4,500+税
4 997337 079457

L
Model **G21-0380L/GV**
H.350 W.390 D.270mm
24L
¥5,000+税
4 997337 079464

Repot sheet

材質：ターポリン(表面)、ナイロン(裏面)、銅(スナップボタン)

S
730×730mm
¥2,000+税

S / Green
Model **G21-0389SGN**
4 997337 079938

L
1450×730mm
¥3,000+税

L / Green
Model **G21-0389LGN**
4 997337 079747

S / Brown
Model **G21-0389SBR**
4 997337 079754

L / Brown
Model **G21-0389LBR**
4 997337 079761

S / Gray
Model **G21-0389SGY**
4 997337 080798

L / Gray
Model **G21-0389LGY**
4 997337 080804

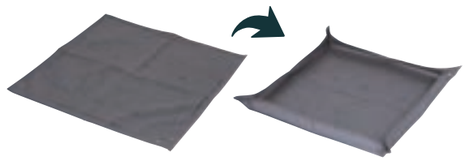

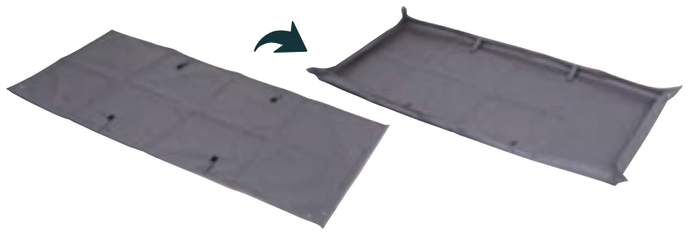

◎スナップボタンにより角を留めることができます。

Leaf bag

材質：ポリエステル、PVC（ハンドル）、PP（外枠）

Model **G21-0383**
H.740 W.650mm
¥4,800+税

4 997337 079518

Circular bag

材質：ポリエチレン
ポリエステル（ハンドル）、PVC（底枠）

S
Model **G21-0390S**
H.350 W.350mm
33L
¥1,800+税

4 997337 079785

L
Model **G21-0390L**
H.550 W.500mm
108L
¥2,500+税

4 997337 079778

Branch bag

材質：ポリエステル、コットン（ハンドル）
PVCコーティング（内側）

Model **G21-0388**
H.600 W.400mm
¥2,500+税

4 997337 079570

Little windmill

材質：Green / アイアン（ラッカー塗装、クリアラッカー仕上げ）
Galvanized / ガルバナイズドシート（クリアラッカー仕上げ）

Green
Model **NB-0406GN**
H.325 W.112 D.112mm
¥3,500+税

4 997337 080644

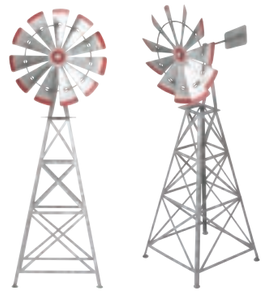

Galvanized
Model **NB-0406GV**
H.325 W.112 D.112mm
¥3,500+税

4 997337 080651

Botany pot

材質：セラミック
底穴１　受皿付

3 / White
Model **G21-0395XS/WT**
H.83 φ90mm
¥700+税
LOT 4pcs
4 997337 079969

3 / Green
Model **G21-0395XS/GR**
H.83 φ90mm
¥700+税
LOT 4pcs
4 997337 080002

3 / Gray
Model **G21-0395XS/GY**
H.83 φ90mm
¥700+税
LOT 4pcs
4 997337 080088

3 / Beige
Model **G21-0395XS/BE**
H.83 φ90mm
¥700+税
LOT 4pcs
4 997337 080125

4 / White
Model **G21-0395S/WT**
H.113 φ120mm
¥1,000+税
LOT 4pcs
4 997337 079976

4 / Green
Model **G21-0395S/GR**
H.113 φ120mm
¥1,000+税
LOT 4pcs
4 997337 080040

4 / Gray
Model **G21-0395S/GY**
H.113 φ120mm
¥1,000+税
LOT 4pcs
4 997337 080095

4 / Beige
Model **G21-0395S/BE**
H.113 φ120mm
¥1,000+税
LOT 4pcs
4 997337 080149

5 / White
Model **G21-0395M/WT**
H.138 φ150mm
¥1,600+税
4 997337 079983

5 / Green
Model **G21-0395M/GR**
H.138 φ150mm
¥1,600+税
4 997337 080064

5 / Gray
Model **G21-0395M/GY**
H.138 φ150mm
¥1,600+税
4 997337 080101

5 / Beige
Model **G21-0395M/BE**
H.138 φ150mm
¥1,600+税
4 997337 080156

6 / White
Model **G21-0395L/WT**
H.165 φ180mm
¥2,100+税
4 997337 079990

6 / Green
Model **G21-0395L/GR**
H.165 φ180mm
¥2,100+税
4 997337 080071

6 / Gray
Model **G21-0395L/GY**
H.165 φ180mm
¥2,100+税
4 997337 080118

6 / Beige
Model **G21-0395L/BE**
H.165 φ180mm
¥2,100+税
4 997337 080163

Color glazed pot cover

⇒このシリーズのその他製品はカタログP193に掲載されています。

材質：テラコッタ
底穴なし　受皿なし

H.65 φ80mm
¥440+税
LOT 6pcs

Ivory
Model **G21-0394IV**
4 997337 079853

Yellow
Model **G21-0394YL**
4 997337 079921

Clay
Model **G21-0394CY**
4 997337 079846

Violet
Model **G21-0394VL**
4 997337 079914

Classic green
Model **G21-0394CGN**
4 997337 079839

Light purple
Model **G21-0394LPL**
4 997337 079877

Midnight blue
Model **G21-0394MBL**
4 997337 079884

Orange
Model **G21-0394OR**
4 997337 079891

Turquoise
Model **G21-0394TQ**
4 997337 079907

Lime green
Model **G21-0394LGN**
4 997337 079860

◎こちらに掲載の製品はハンドメイドのため、形、サイズ、風合いや色等に個体差があります。歪みや表面のキズ、ピンホール見られる場合もあります。製品の特性としてご理解ください。

Galvanized frame stand

材質：スチール、MDF、アクリル

A4
Model **RN-0400-A4**
H.360 W.270 D.20mm
¥4,000+税
4 997337 080538

A3
Model **RN-0400-A3**
H.500 W.380 D.20mm
¥8,000+税
4 997337 080521

A1
Model **RN-0400-A1**
H.905 W.655 D.20mm
¥19,000+税
4 997337 080514

CT

A0
Model **RN-0400-A0**
H.1245 W.905 D.20mm
¥29,000+税
4 997337 080507

CT

DULTON Sign stand

材質：Silver / スチール（粉体塗装）
Raw / スチール（ラッカー塗装）

A5
H.750 W.200 D.200mm
¥8,000+税

A5 / Silver
Model **RNZ-0457-A5SV**
4 997337 083478

A5 / Raw
Model **RNZ-0457-A5RW**
4 997337 083492

A4
H.940 W.250 D.250mm
¥10,000+税

A4 / Silver
Model **RNZ-0457-A4SV**
4 997337 083485

A4 / Raw
Model **RNZ-0457-A4RW**
4 997337 083508

Canvas art

材質：天然木、キャンバス、MDF

Old elm
Model **XR22-0434OE**
H.600 W.400 D.30mm
重量 約1kg
¥5,200+税
4 997337 082938

Indian-A
Model **XR22-0434A**
H.700 W.400 D.30mm
重量 約1.2kg
¥5,200+税
4 997337 082945

Art frame

⇒このシリーズのその他製品はカタログP161に掲載されています。

材質：天然木、ガラス、MDF

Volkman
Model **XR22-0433V**
H.400 W.300 D.30mm
重量 約1.3kg
¥3,600+税
4 997337 082877

Paradise
Model **XR22-0433P**
H.600 W.400 D.30mm
重量 約2.5kg
¥5,300+税
4 997337 082884

Superior crops
Model **XR22-0433SP**
H.600 W.400 D.30mm
重量 約2.5kg
¥5,300+税
4 997337 082891

Aero
Model **XR22-0433A**
H.600 W.400 D.30mm
重量 約2.5kg
¥5,300+税
4 997337 082907

Good fairy
Model **XR22-0433GF**
H.600 W.400 D.30mm
重量 約2.5kg
¥5,300+税
4 997337 082914

Black owl
Model **XR22-0433BO**
H.600 W.400 D.30mm
重量 約2.5kg
¥5,300+税
4 997337 082921

Table double glass frame stand
材質：スチール、ガラス

A4
Model **RN-0399-A4**
H.290 W.213 D.85mm
¥4,500+税
4 997337 080491

Magnetic stand silver
材質：スチール（粉体塗装）

Model **RN-0401**
H.350 W.300 D.140mm
¥3,900+税
4 997337 080545

Metal frame ⇒既存サイズはカタログP167にも掲載されています。
材質：スチール、ガラス

A6 / Vertical
Model **K955-1263-A6**
H.155 W.107 D.70mm
¥1,700+税
4 997337 080484

A5 / Vertical
Model **K955-1263-A5**
H.207 W.150 D.90mm
¥2,900+税
4 997337 080477

Desktop wire stand
材質：スチール

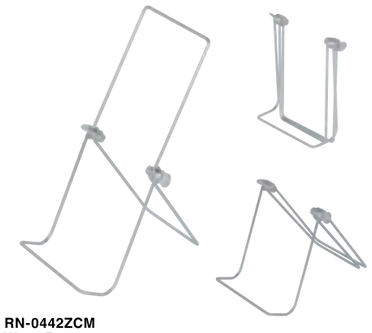

M
Model **RN-0442ZCM**
H.230 W.110 D.35mm
¥480+税
4 997337 083126

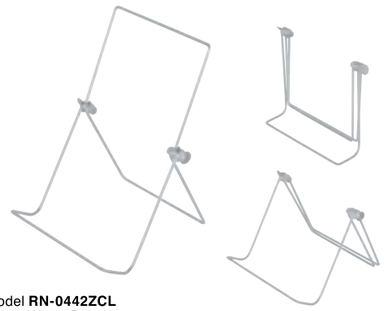

L
Model **RN-0442ZCL**
H.225 W.158 D.37mm
¥550+税
4 997337 083140

DULTON Long T-shirt oval logo

材質：コットン100%
¥5,900+税

S	着丈 64 / 胸囲 52 / 肩幅 43 / 胸囲 60cm
M	着丈 66 / 胸囲 54 / 肩幅 45 / 胸囲 61cm
L	着丈 68 / 胸囲 56 / 肩幅 47 / 胸囲 62cm
XL	着丈 70 / 胸囲 58 / 肩幅 49 / 胸囲 63cm

Front print

Back print

White

Gray

Navy

Color	Size S	Size M	Size L	Size XL
○ White	T22-0459S/WT 4 997337 083690	T22-0459M/WT 4 997337 083706	T22-0459L/WT 4 997337 083775	T22-0459XL/WT 4 997337 083782
● Gray	T22-0459S/GY 4 997337 083560	T22-0459M/GY 4 997337 083577	T22-0459L/GY 4 997337 083584	T22-0459XL/GY 4 997337 083607
● Navy	T22-0459S/NB 4 997337 083652	T22-0459M/NB 4 997337 083669	T22-0459L/NB 4 997337 083676	T22-0459XL/NB 4 997337 083683

DULTON Folding container 20L

⇒ 40Lはカタログ P92に掲載されています。

材質：ポリプロピレン
蓋ロック機能付

STACKING STACKING

Model **H21-0343-20**
H.282 W.366 D.264mm
Inside H.258 W.335 D.231mm
Folding H.81 W.366 D.264mm
¥4,800+税
4 997337 077132

Folding

◎40Lの上に20Lを2つ並べてスタッキング可能。

Model **YGF142**
¥1,200+税
フレーム：ポリカーボネート

Black
Model **YGF142BK**

STRENGTH	
+1.00	4 997337 081566
+1.50	4 997337 081573
+2.00	4 997337 081580
+2.50	4 997337 081597
+3.00	4 997337 081603

Brown
Model **YGF142BR**

STRENGTH	
+1.00	4 997337 081504
+1.50	4 997337 081511
+2.00	4 997337 081528
+2.50	4 997337 081542
+3.00	4 997337 081559

Green
Model **YGF142GN**

STRENGTH	
+1.00	4 997337 081665
+1.50	4 997337 081672
+2.00	4 997337 081689
+2.50	4 997337 081696
+3.00	4 997337 081702

Red
Model **YGF142RD**

STRENGTH	
+1.00	4 997337 081610
+1.50	4 997337 081627
+2.00	4 997337 081634
+2.50	4 997337 081641
+3.00	4 997337 081658

Model **YGF143**

¥1,200+税
フレーム：ポリカーボネート

Blue
Model **YGF143BL**

STRENGTH	
+1.00	4 997337 081719
+1.50	4 997337 081726
+2.00	4 997337 081733
+2.50	4 997337 081740
+3.00	4 997337 081757

Brown
Model **YGF143BR**

STRENGTH	
+1.00	4 997337 081764
+1.50	4 997337 081771
+2.00	4 997337 081788
+2.50	4 997337 081795
+3.00	4 997337 081801

Gray
Model **YGF143GY**

STRENGTH	
+1.00	4 997337 081818
+1.50	4 997337 081825
+2.00	4 997337 081832
+2.50	4 997337 081849
+3.00	4 997337 081856

Model **YGF144**

¥1,200+税
フレーム：ポリカーボネート、白銅

Beige tortoise
Model **YGF144BE**

STRENGTH	
+1.00	4 997337 081979
+1.50	4 997337 081986
+2.00	4 997337 081993
+2.50	4 997337 082006
+3.00	4 997337 082013

Gray tortoise
Model **YGF144GY**

STRENGTH	
+1.00	4 997337 081924
+1.50	4 997337 081931
+2.00	4 997337 081948
+2.50	4 997337 081955
+3.00	4 997337 081962

Navy blue
Model **YGF144NB**

STRENGTH	
+1.00	4 997337 081863
+1.50	4 997337 081870
+2.00	4 997337 081887
+2.50	4 997337 081894
+3.00	4 997337 081917

Model **YGF145**

¥1,200+税
フレーム：ステンレス、ポリカーボネート

Black / Mat black
Model **YGF145BKM**

STRENGTH	
+1.00	4 997337 082358
+1.50	4 997337 082365
+2.00	4 997337 082372
+2.50	4 997337 082389
+3.00	4 997337 082396

Gold / Dark gray
Model **YGF145GDD**

STRENGTH	
+1.00	4 997337 082235
+1.50	4 997337 082310
+2.00	4 997337 082327
+2.50	4 997337 082334
+3.00	4 997337 082341

Gun / Tortoise
Model **YGF145GUT**

STRENGTH	
+1.00	4 997337 082020
+1.50	4 997337 082044
+2.00	4 997337 082051
+2.50	4 997337 082075
+3.00	4 997337 082082

Silver / Light gray
Model **YGF145SVL**

STRENGTH	
+1.00	4 997337 082099
+1.50	4 997337 082129
+2.00	4 997337 082136
+2.50	4 997337 082167
+3.00	4 997337 082228

Model **YGJ146**

¥1,200+税
フレーム：ポリカーボネート

◎こちらのモデルは1本ずつ
模様や色の出かたに個体差がございます。

Blue
Model **YGJ146BL**

STRENGTH	
+1.00	4 997337 082464
+1.50	4 997337 082488
+2.00	4 997337 082495
+2.50	4 997337 082518
+3.00	4 997337 082525

Brown
Model **YGJ146BR**

STRENGTH	
+1.00	4 997337 082594
+1.50	4 997337 082600
+2.00	4 997337 082617
+2.50	4 997337 082624
+3.00	4 997337 082648

Gray
Model **YGJ146GY**

STRENGTH	
+1.00	4 997337 082655
+1.50	4 997337 082679
+2.00	4 997337 082686
+2.50	4 997337 082693
+3.00	4 997337 082709

Purple
Model **YGJ146PL**

STRENGTH	
+1.00	4 997337 082549
+1.50	4 997337 082556
+2.00	4 997337 082563
+2.50	4 997337 082570
+3.00	4 997337 082587

Order form

Page —

DATE

COMPANY NAME

	ITEM	MODEL No.	COLOR/SIZE	QTY		PRICE
1						
2						
3						
4						
5						
6						
7						
8						
9						
10						
11						
12						
13						
14						
15						
16						
17						
18						
19						
20						

MEMO

SHIZUOKA OFFICE
FAX. 054-267-6575
TEL. 054-267-6565
11-5 Naganumeminami, Aoi-ku,
Shizuoka-shi, SHIZUOKA

TOKYO OFFICE
FAX. 03-3760-0756
TEL. 03-3760-0755
2-6-13 Gohongi, Meguro-ku, Tokyo

OSAKA OFFICE
FAX. 06-6910-5731
TEL. 06-6910-5730
1-2-4 Uchihirano-machi, Chuo-ku, Osaka